2 TROUS POUR FIXER UNE EQUERRE:

11P	10P
PASTILLE183	PASTILLE183
TROU1	TROU2

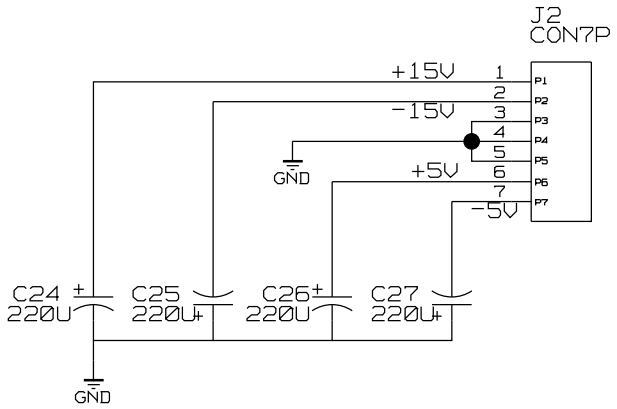

DRAWING

ALIMENTATIONS
ALIMS

LAST_MODIFIED=Thu Nov 26 18:57:52 1998

REF:

ALIMENTATIONS

ETUDE: VIRGO	PAGE: 8/8
DESSIN:	DATE: 15 JUILLET 1998

LAPP